GreenBump
SUSTAINABLE SPEED BUMPS

Le seul ralentisseur garanti au monde

GreenBump® est un ralentisseur haute performance, spécialement conçu pour les zones à trafic lourd et intensif.

Fabriqué en Europe (Belgique) à partir de déchets de plastiques durs jusqu'ici non valorisables, il est 100 % recyclable et allie robustesse, durabilité et respect de l'environnement.

GreenBump® est simple à installer et garanti 10 ans : la solution idéale et durable pour sécuriser les plateformes logistiques, les sites industriels et les autres espaces professionnels.

Principaux avantages

- Résistance exceptionnelle aux **charges lourdes** et au **trafic intensif**
- Jusqu'à **20x** plus résistant qu'un ralentisseur standard
- **Fabrication européenne** - circuits courts
- **Installation simple**
- Garantie* **10 ans**
- **100 % recyclable**, fabriqué à partir de déchets de plastiques durs
- **Avantage CO2 certifié (ACV indépendante – EN 15804)**
  Chaque module évite 52,4 kg de CO2 par rapport à un ralentisseur en caoutchouc, soit 9,4 fois moins d'émissions sur l'ensemble du cycle de vie (ACV – Université de Liège).
  Une donnée vérifiable, directement exploitable dans votre bilan carbone.

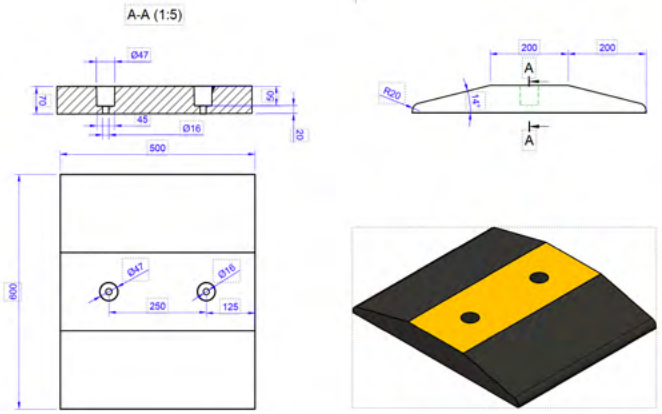

©Reproduction interdite

Fiche technique

Longueur du module standard	600 mm
Largeur	500 mm
Hauteur	70 mm
Poids par module	~20kg
Matériau	RTC (Reprocessed Thermo Composite)
Couleurs disponibles	Jaune / Noir / personnalisable (sur demande)
Résistance	> 40 tonnes (trafic poids lourds)
Fixation	Tire-fond acier galvanisé 16x200 / Cheville nylon sans collerette 20x200 / Rondelle S-Large acier galvanisé M16-17x45x4 (Matériel fourni) - sur sol plan

Contact

contact@greenbump.eu
www.greenbump.eu

GreenBump SUSTAINABLE SPEED BUMPS

acsys SAFETY & PREVENTION





GreenBump® : le seul ralentisseur garanti 10 ans.

Conçu pour plus de 40 tonnes et jusqu'à 20 fois plus durable qu'un ralentisseur standard, **GreenBump®** offre une robustesse inégalée, même sous un trafic intensif.

Fabriqué en Europe (Belgique) à partir de déchets de plastiques durs jusqu'ici non valorisables, il est 100 % recyclable et garanti 10 ans.

Chaque module GreenBump® évite 52,4 kg de CO2 par rapport à un ralentisseur en caoutchouc, soit 9,4 fois moins d'émissions sur l'ensemble du cycle de vie. Certifié par une ACV indépendante de l'Université de Liège (norme EN 15804), vérifiable et exploitable pour votre reporting RSE/CSRD.

Rapide à installer et sans entretien : une **solution économique et durable** pour vos **plateformes logistiques, zones industrielles** et autres **espaces collectifs.**

Avec **GreenBump®**, vous choisissez la performance, la fiabilité et l'engagement environnemental.

